Leistungswettbewerb des Deutschen Handwerks

2022

auf Landesebene

Arbeitsprobe **Zeit: 480 Minuten**

Name des Teilnehmers: _____

Bewertung	mögliche Punkte	erreichte Punkte
1. Grundriss, Profile und Vorbereitung	12	
2. Vollständigkeit der Hölzer	20	
3. Maße am Modell	22	
4. Fugenpassung am Modell	26	
5. Gesamteindruck	20	
6. Gesamtpunktzahl	100	
7. Materialeinsatz - Nachbearbeitungen		
8. Endpunktzahl	100	

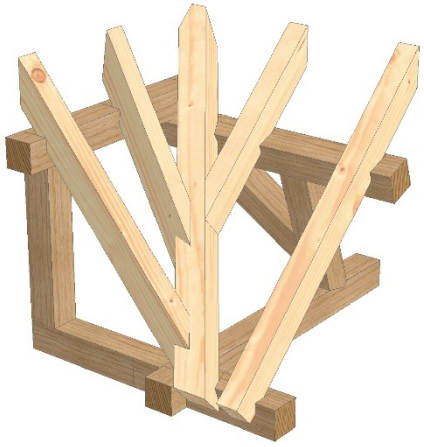

ZENTRALVERBAND DES DEUTSCHEN BAUGEWERBES	
Leistungswettbewerb des Deutschen Handwerks 2022 auf Landesebene	
Maßstab:	Blatt-Größe: A4

Landeswettbewerb 2022

Kehlecke mit verkanteter Pfette

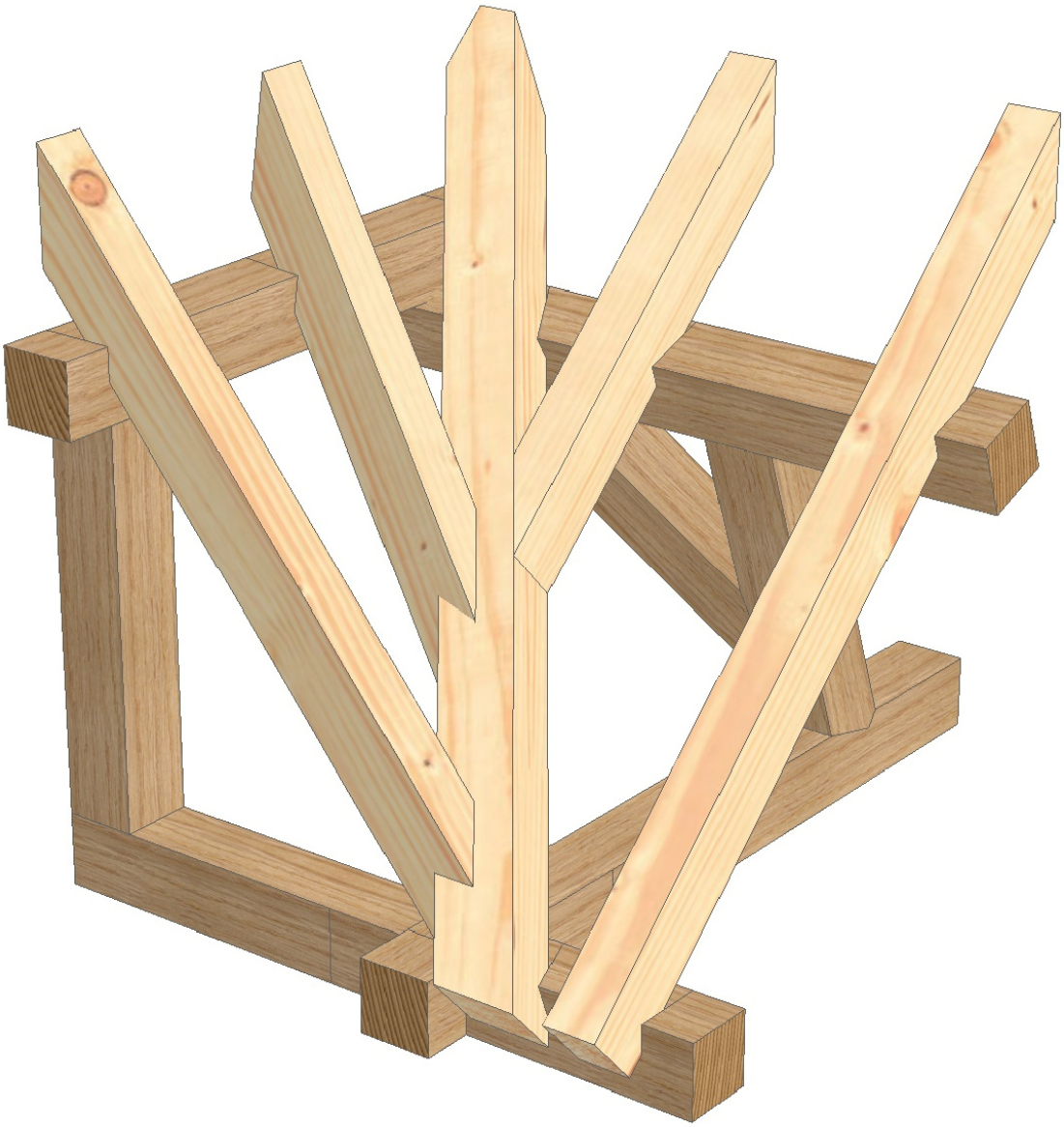

ZENTRALVERBAND DES DEUTSCHEN BAUGEWERBES	
Leistungswettbewerb des Deutschen Handwerks 2022 auf Landesebene	
Maßstab:	Blatt-Größe: A4

Wettbewerbsaufgabe: Kehlecke mit verkanteter Pfette

Zeitvorgabe 480 Minuten

Die Profile, der Grundriss und die Flächenprofile für den Teilausschnitt des Daches sind im Maßstab 1:1 aufzureißen. Für die Positionen 1 – 11 sind alle notwendigen Aufrisse herzustellen, die Hölzer anzureißen und auszuarbeiten. Der Giebelsparren Nr. 12 ist nach PC-Plan anzureißen und abzubinden. Alle Hölzer werden über den Grundriss zusammengebaut.

Der Traufabschnitt ist 90°.

Die Fußpfette Nr. 2 und der Balken Nr. 1 werden überblattet.

Der Pfosten Nr. 5 wird mit die Fußpfette Nr. 2 und Balken Nr.3 stumpf angeschlossen und verschraub.

Die Firstpfette Nr. 3 bekommt von der verkanteten Pfette Nr. 4 eine Kerve.

Die Strebe Nr.6 wird mit einen Stirnversatz an die Balken Nr. 1 angeschlossen und mit einem Zapfen an die verkantete Pfette Nr. 4.

Das Kopfband Nr. 7 wird mit eine Stirnversatz an die Strebe Nr. 6. und an die verkantet Pfette Nr. 4 verbunden.

Der verkantete Kehlsparren Nr. 8 ist im Grund verschoben. Die Bemaßung ist im Grund.

Der verkantete Schifter Nr. 11 und der Schifter Nr. 12 sind mit einer Klaue an den verkanteten Kehlsparren Nr. 8 anzuschließen.

Der Schifter Nr. 12 ist nach den PC-Plan abzubinden.

Werden Hölzer nachbearbeitet oder ein neues Holz benötigt, gibt es Punktabzug!

Holzliste:

Nr.	STK	Bezeichnung	Breite [cm]	Höhe [cm]	Länge [m]
001	1	Balken	7,0	7,0	1,000
002	1	Fußpfette	7,0	7,0	0,800
003	1	Firstpfette	7,0	7,0	0,800
004	1	verkantete Pfette	7,0	7,0	0,800
005	1	Pfosten	7,0	7,0	0,500
006	1	Strebe	7,0	7,0	0,500
007	1	Kopfband	7,0	7,0	0,500
008	1	verkanteter Kehlsparren	7,0	7,0	1,200
009	1	Sparren	5,0	7,0	1,000
010	1	Schifter	5,0	7,0	0,700
011	1	verkanteter Strahlenschifter	5,0	7,0	0,800
012	1	Schifter	5,0	7,0	0,900

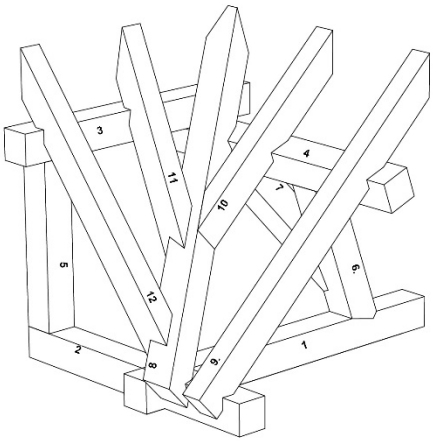

ZENTRALVERBAND DES DEUTSCHEN BAUGEWERBES	
Leistungswettbewerb des Deutschen Handwerks 2022 auf Landesebene	
Maßstab:	Blatt-Größe: A4

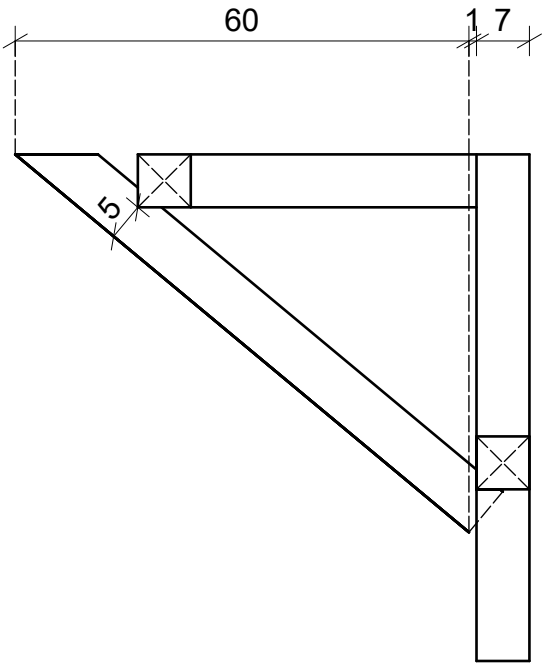

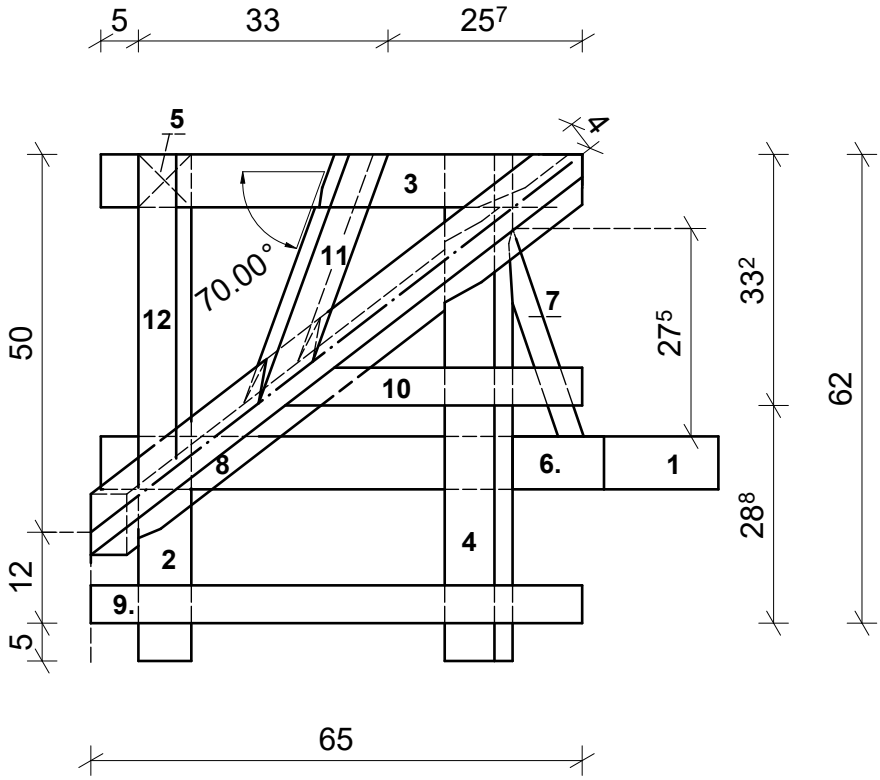

Holzliste:
Schwellen, Pfetten 7 / 7 cm
Sparren, Schifter 5 / 7 cm
Kehlsparren 7 / 7 cm
Kopfband 7 / 7 cm Anschluss mit Stirnversatz Tiefe 1,5 cm
Strebe 7 / 7 cm Anschuss an Schwelle Stirnversatz 1,5 cm oben Zapfen
Pfosten 7 / 7 Anschluss stumpf
Rechtwinkliches Obholz 5 cm

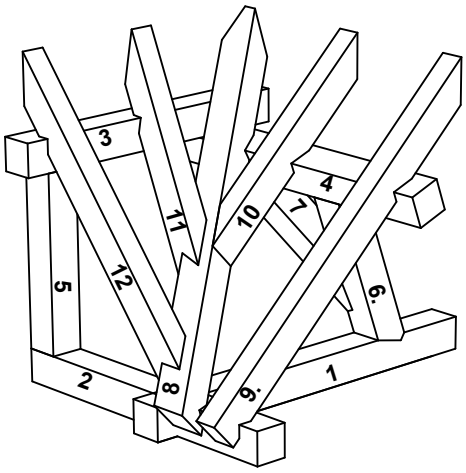

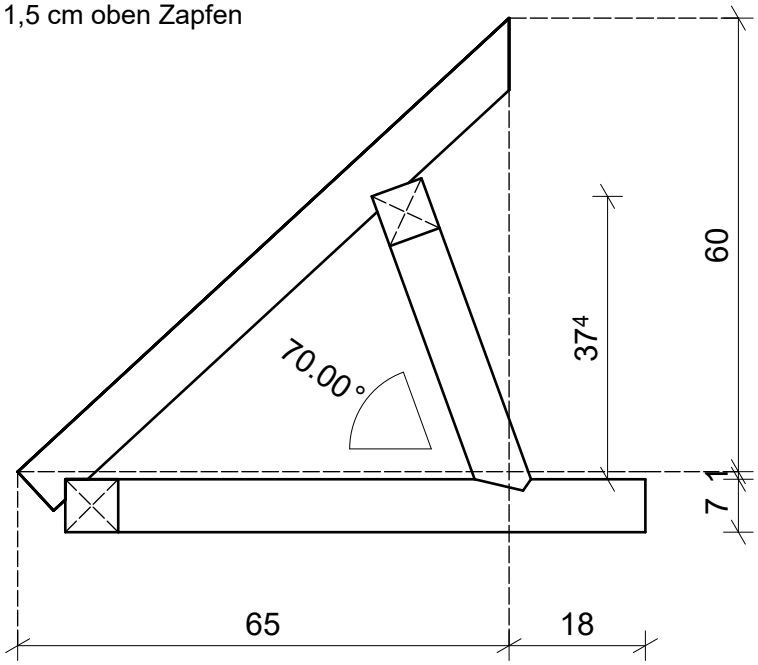

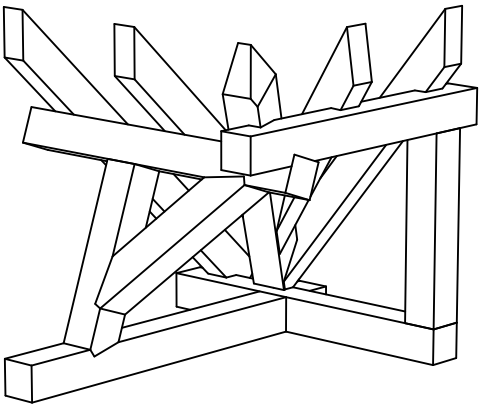

ZENTRALVERBAND DES DEUTSCHEN BAUGEWERBES	
Leistungswettbewerb des Deutschen Handwerks 2022 auf Landesebene	
Maßstab: 1 : 10	Blatt-Größe: A 4

Klauenschifter Nr. 12

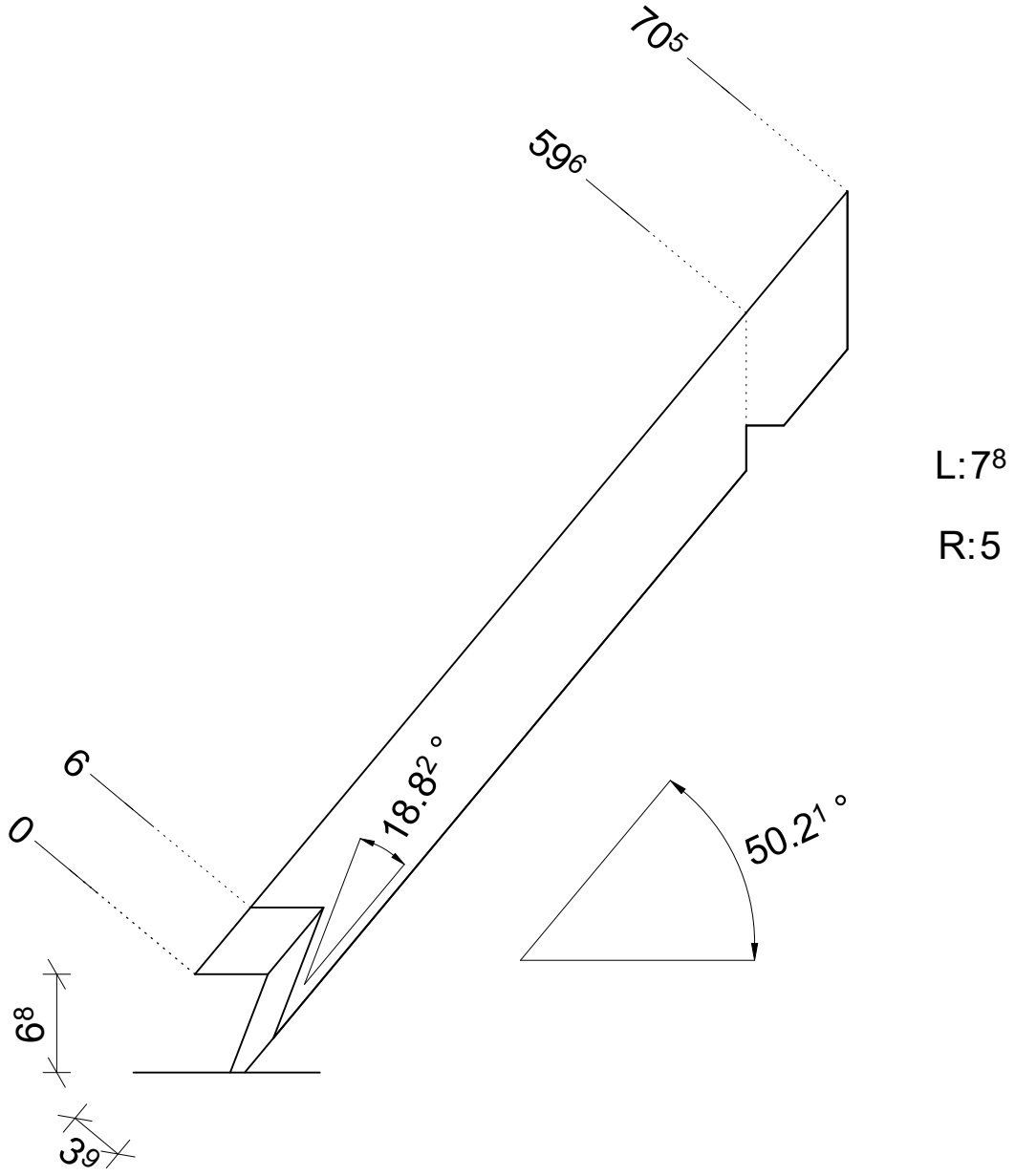

ZENTRALVERBAND DES DEUTSCHEN BAUGEWERBES	
Leistungswettbewerb des Deutschen Handwerks 2022 auf Landesebene	
Maßstab: 1 : 5	Blatt-Größe: A 4