Landesebene 2023

Gratecke mit steigendem First

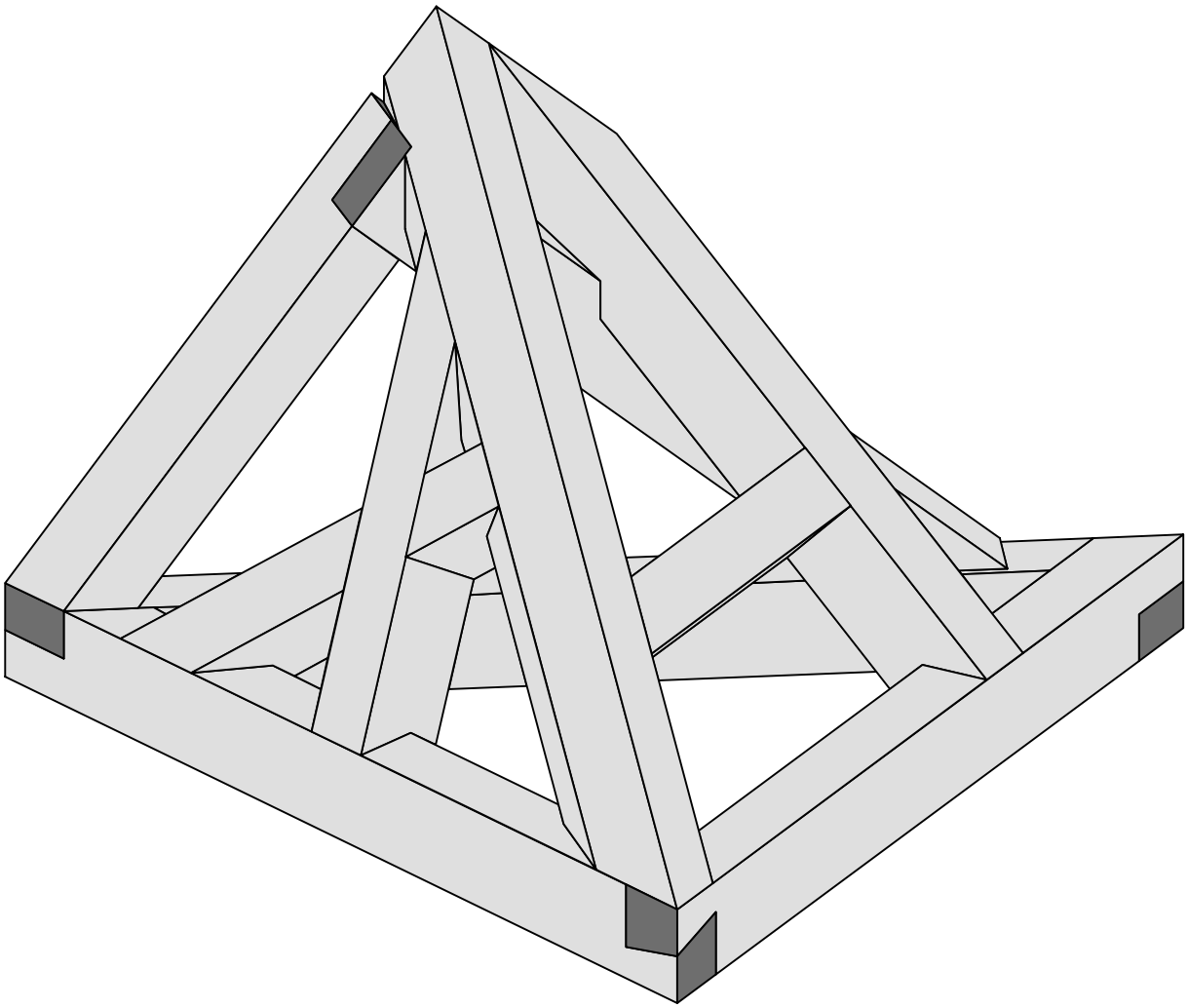

ZENTRALVERBAND DES DEUTSCHEN BAUGEWERBES

Deutsche Meisterschaft im Bauhandwerk

2023

Landesebene Zimmerer

Deckblatt

Landesebene 2023

Zeitvorgabe: 420 Minuten

1. Herstellen einer Gratecke mit steigendem First.

1.0 Die notwendigen Profile und der Grundriss sind im Maßstab 1:1 aufzureißen, die Nummern der Hölzer sind im Grundriss und in den Profilen kenntlich zu machen.

1.1 Alle Konstruktionsteile von Nr. 1 bis 10 sind anzureißen und auszuarbeiten.

- Sägeschnitte dürfen nicht nachbearbeitet werden.
- Es dürfen nicht mehr als zwei Werkstücke während der Bearbeitung zusammengehalten werden.
- Vor dem Zusammenbau sind die Ausarbeitungswerkzeuge wegzupacken.
- Nachbearbeitungen während des Aufschlagens sind anzumelden.

1.2 Der Schifter Nr. 8 ist auf P1 zu platzieren.

1.3 Die steigende Pfette Nr. 4 ist mit einem Fersenversatz ohne Zapfen an Schwelle Nr. 3 anzuschließen.

1.4 Die Schwellen Nr. 1 und Nr. 2 sind mit einem Eckdruckblatt anzuschließen. - siehe Detail

1.5 Der Schifter senklig Nr. 8 ist mit einem Alphawinkel und den Angaben von Blatt Nr. 3 anzureißen.

1.6 Der Wechsel Nr. 7 ist ohne Zapfen an Schifter Nr. 8 und Gratsparren Nr. 6. anzuschliesen.

1.6 Die abgebundenen Konstruktionsteile sind über dem Grundriss aufzuschlagen.

Holzliste

POS	BEZEICHNUNG	STÜCK	BREITE	HÖHE	LÄNGE
01	Schwelle	1	5	7	75
02	Schwelle	1	5	7	75
03	Schwelle	1	5	7	85
04	Pfette	1	5	7	60
05	Giebelsparren	1	5	7	50
06	Gratsparren	1	7	9	75
07	Wechsel	1	5	7	45
08	Schifter	1	5	7	50
09	Schifter verkantet	1	5	7	50
10	Schifter verkantet	1	5	7	55

Computer - Schifter senklig Nr. 8

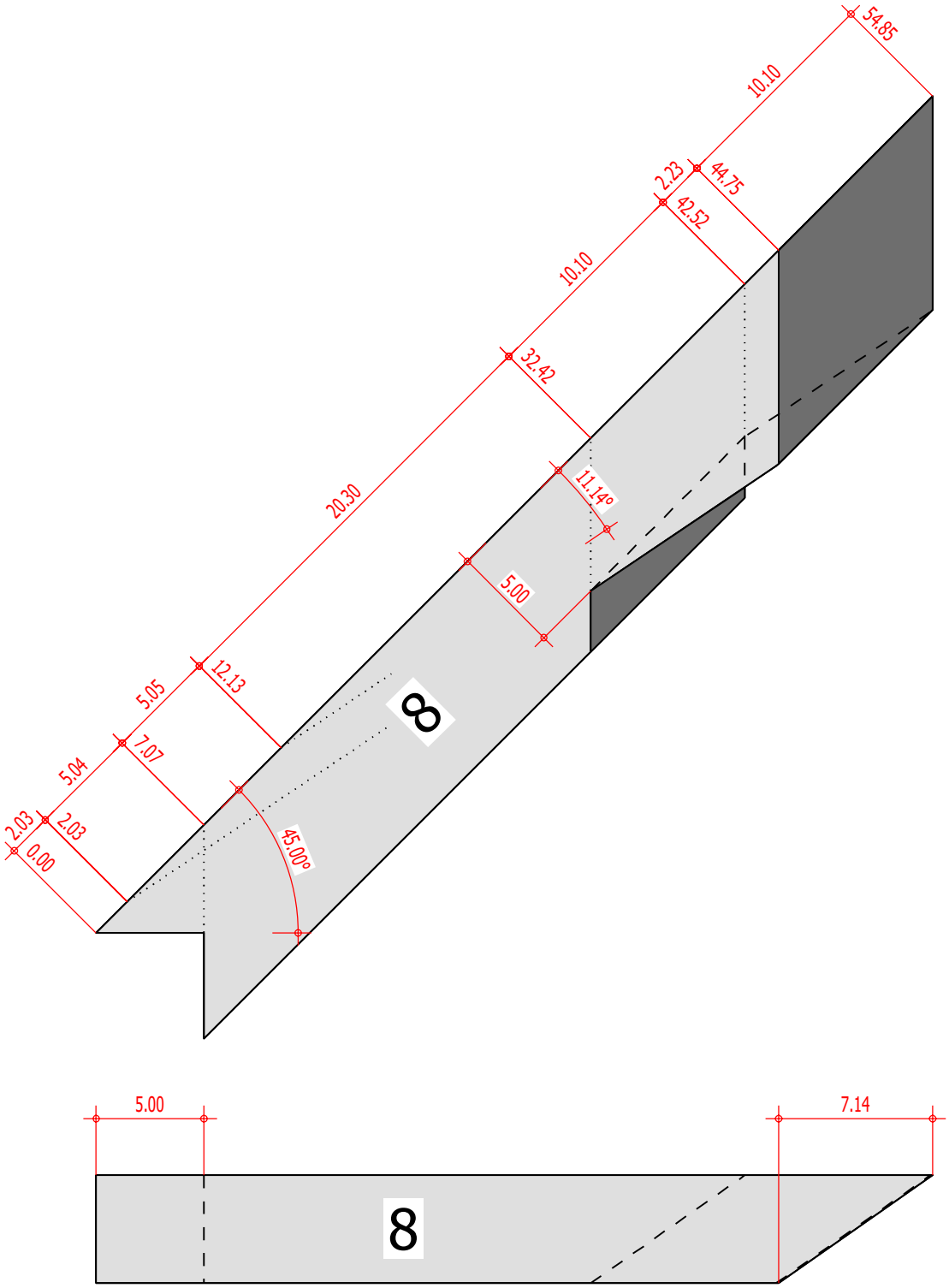

ZENTRALVERBAND DES DEUTSCHEN BAUGEWERBES

Deutsche Meisterschaft im Bauhandwerk

2023

Landesebene Zimmerer

Gratecke mit steigendem First

Profil

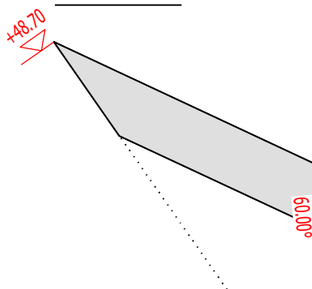

Profil

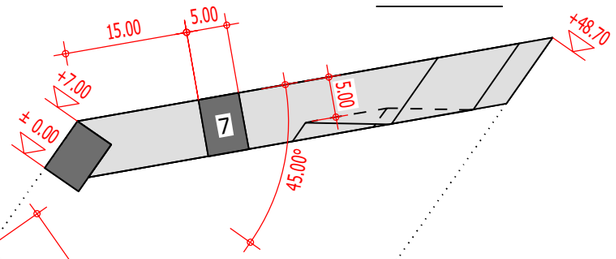

3D Modell

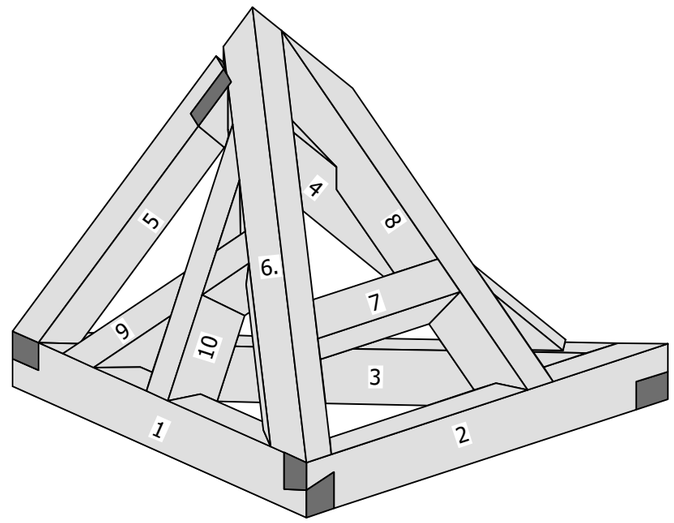

Detail

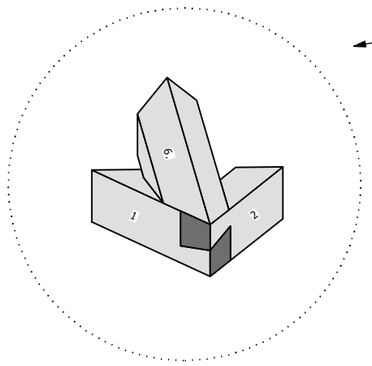

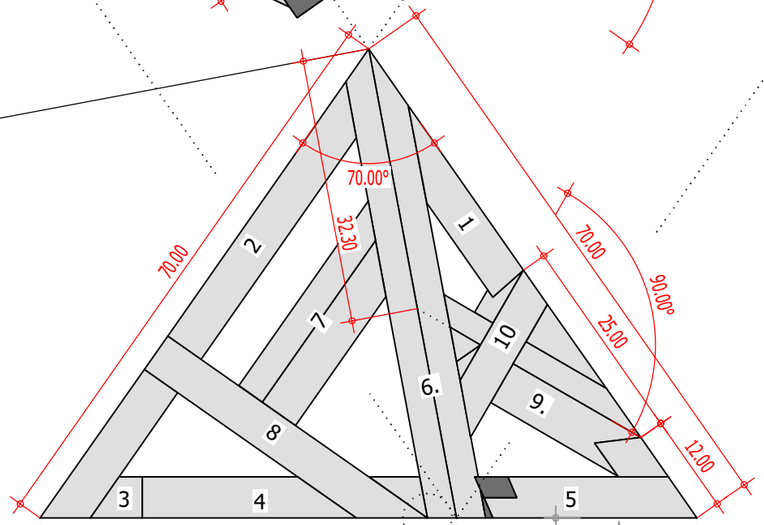

Firstpfettenansicht

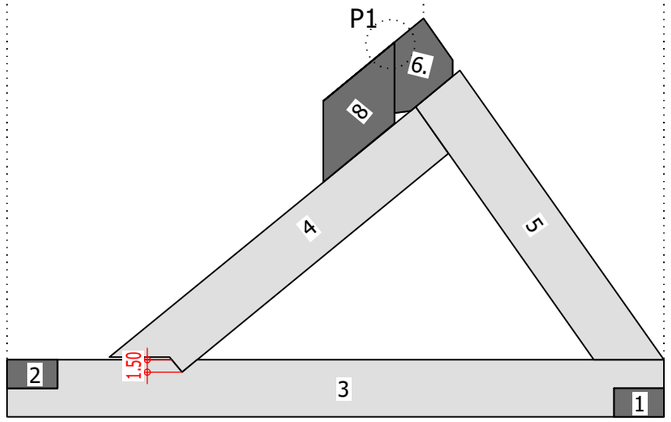

Holzliste

POS	BEZEICHNUNG	STÜCK	BREITE	HÖHE	LÄNGE
01	Schwelle	1	5	7	75
02	Schwelle	1	5	7	75
03	Schwelle	1	5	7	85
04	Pfette	1	5	7	60
05	Giebelsparren	1	5	7	50
06	Gratsparren	1	7	9	75
07	Wechsel	1	5	7	45
08	Schifter	1	5	7	50
09	Schifter verkantet	1	5	7	50
10	Schifter verkantet	1	5	7	55

ZENTRALVERBAND DES DEUTSCHEN BAUGEWERBES

Deutsche Meisterschaft im Bauhandwerk

2023

Landesebene Zimmerer