Leistungswettbewerb der Handwerksjugend
Arbeitsprobe für den Kammerwettbewerb 1994
Zimmerer-Handwerk

Vorschlag 1

Aufgabe: Gratsparren bei ungleichen Dachneigungen

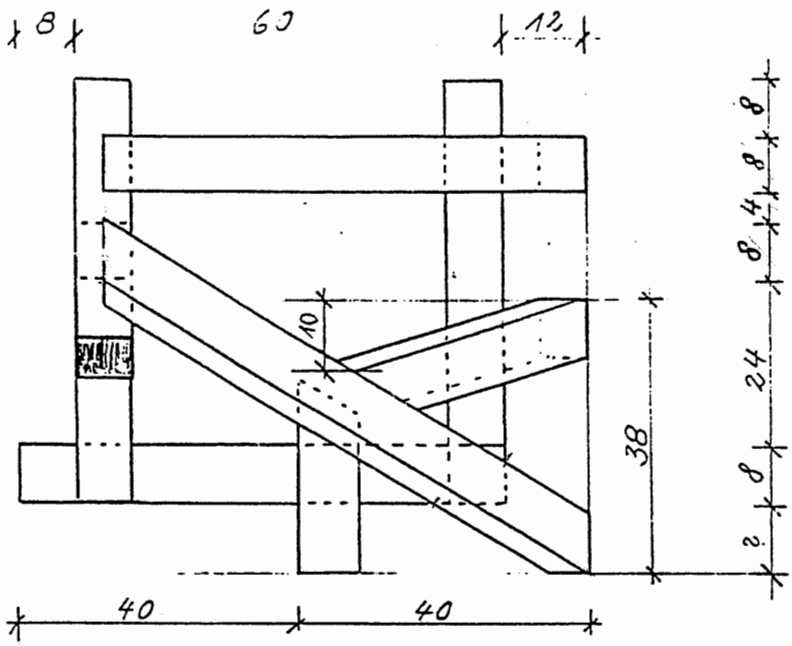

Grundriß mit Sparrenlage

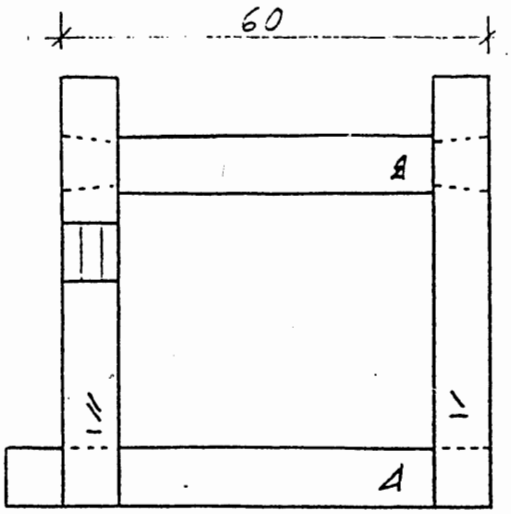

Lage der Schwellen

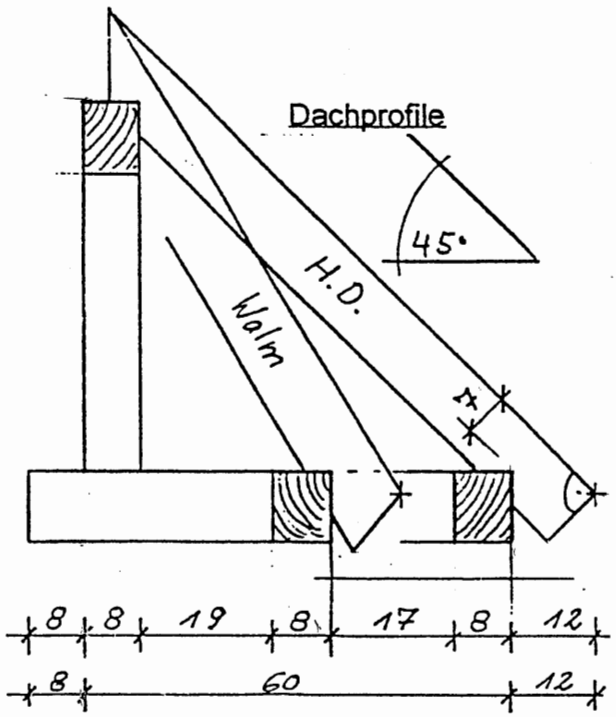

Herzustellen sind:

Aufriß im M 1:1
Alle Hölzer anreißen und ausarbeiten
Modell aufrichten

Hinweise:

Gesägte Flächen sollten weder geputzt noch gehobelt werden
Am fertigen Holz müssen sämtliche Risse sichtbar sein
Der Walmschifter ist als Klauenschifter auszuführen
Der Gratsparren ist im Grund zu verschieben (gleiche Abgratungshöhe)

Holzliste:

Sparrenschwelle	1 x 0,60 m lang	8 x 10 cm
Sparrenschwelle	1 x 0,70 m lang	8 x 10 cm
Bundschwelle	1 x 0,60 m lang	8 x 10 cm
Firstschwelle	1 x 0,60 m lang	8 x 10 cm
Firstpfosten	1 x 0,50 m lang	8 x 8 cm
Firstpfette	1 x 0,50 m lang	8 x 10 cm
Sparren	1 x 1,00 m lang	8 x 10 cm
Schifter	2 x 0,60 m lang	8 x 10 cm
Gratsparren	1 x 1,20 m lang	10 x 12 cm

Aufrißplatte 1,25 x 1,25 m