Leistungswettbewerb der Handwerksjugend

Wir zimmern mit Hand und Verstand

Land 2001

Zimmerer

Arbeitsprobe

Prüfungszeit:360 Minuten

Name des Wettbewerbteilnehmers: .....

Bewertung	mögliche Punkte	erreichte Punkte
Arbeitsvorbereitung / Werkzeug	4	
Maßhaltigkeit von Aufriß und Werkstück	20	
Austragung und Umklappung	16	
Verbindungen vor dem Richten	20	
Gesamteindruck der Arbeitsprobe	28	
Materialeinsatz	4	
Handfertigkeit / Arbeitssicherheit	8	
Gesamtpunktzahl	**100**	

Rechtwinkliges Obholz in den Normalprofilen = **5 cm**

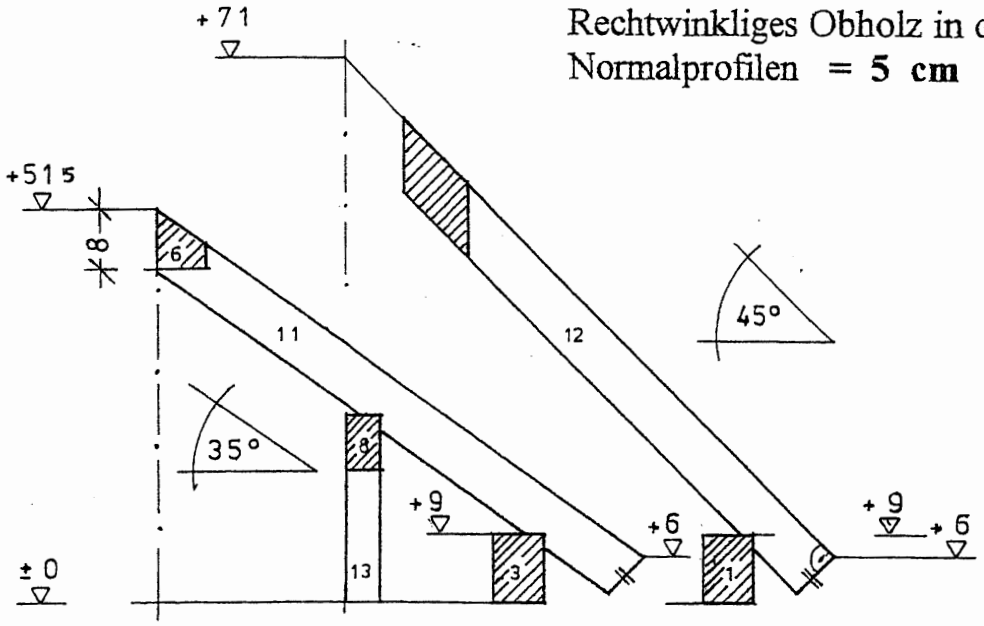

SCHNITT C-C SCHNITT A-A

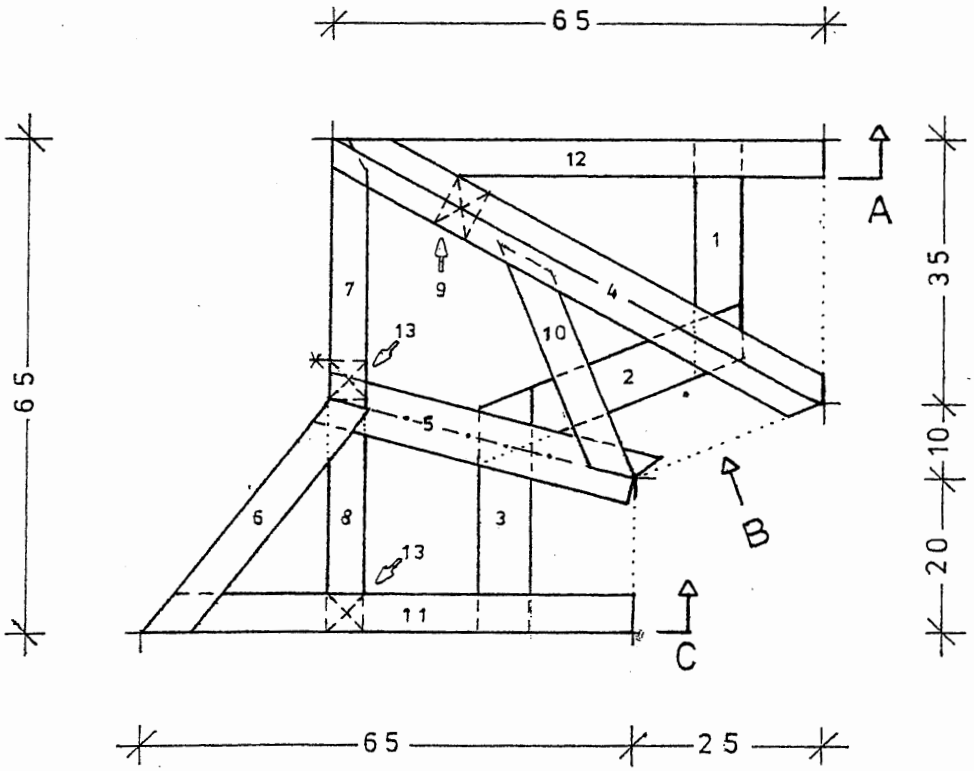

GRUNDRISS

Leistungswettbewerb der Handwerksjugend		2001	Land
M 1 : 10 cm	Zimmerer	Zeit	360 Minuten

1. Wettbewerbsaufgabe

Zeitvorgabe 360 Minuten

1.1 Die notwendigen Profile und der Grundriß sind im Maßstab 1 : 1 aufzureißen. Die Traufabschnitte sind parallel (Bezug Schnitt A-A).

1.2 Die Teile der Unterkonstruktion sind anzureißen und auszuarbeiten.

1.3 Der Gratsparren mit Säulenunterstützung, sowie der nicht überhöhte Kehlsparren sind auszutragen, anzureißen und auszuarbeiten.

1.4 Die Schifter und Strahlenschifter sind mit Oberklauen sowie Unterklauen auszutragen, anzureißen und auszuarbeiten.

1.5 Die abgebundenen Konstruktionsteile sind über dem Grundriß aufzurichten.

1.6 Hinweis für die Ausarbeitung der Hölzer:
Die Schnittflächen der ausgearbeiteten Hölzer dürfen nicht nachgearbeitet werden. An den ausgearbeiteten Hölzern müssen sämtliche Risse sichtbar sein.

2. Materialbedarf (Konstruktionsvollholz gemäß Richtlinie)

2.1 Holzliste

Pos	Bezeichnung	Stk.	b/h	Länge
1	Fußpfette	1	7/9	0,34
2	Fußpfette	1	7/9	0,44
3	Fußpfette	1	7/9	0,34
4	Gratsparren	1	7/9	1,00
5	Kehlsparren	1	7/7	0,60
6	Strahlenschifter	1	5/9	0,68
7	Strahlenschifter	1	5/9	0,62
8	Firstpfette	1	5/7	0,38
9	Pfosten	1	5/7	0,48
10	Doppelschifter	1	5/7	0,56
11	Sparren	1	5/7	0,80
12	Schifter	1	5/7	0,84
13	Pfosten	2	5/5	0,22
Gesamtbedarf		**14**		

2.2 Kleineisenzeug: Spax-Schrauben 5 x 70, 5 x 90, 5 x 110

2.3 Reißbodengröße: ca. 1,60 / 1,80 m

Leistungswettbewerb Land 2001

Bewertungsbogen Zimmerer

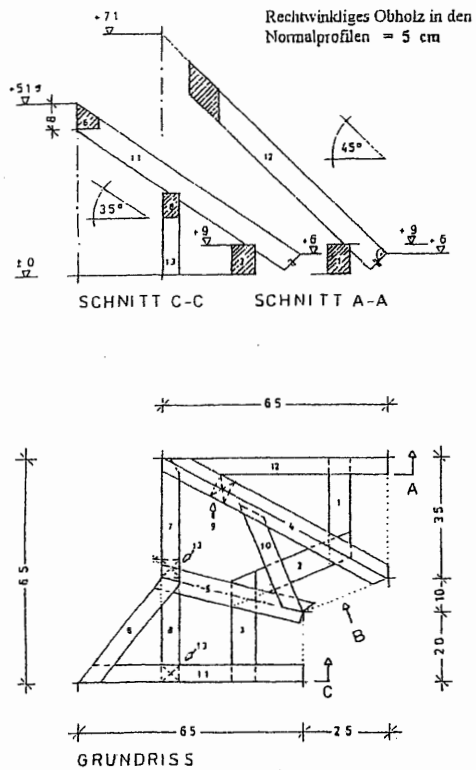

Leistungswettbewerb der Handwerksjugend		2001	Land
M 1 : 10 cm	Zimmerer	Zeit	360 Minuten

Bewertungsmerkmale			Prüfling Nr.						
			1	2	3	4	5	6	7
1. Zwischensumme: Arbeitsvorbereitung / Werkzeug		**4 Punkte**							
Maßhaltigkeit von Aufriss und Werkstück	Profile „A“ + "C"								
	Dachausmittlung								
	Profil „B“								
	Grundriß								
	Schifterlage								
2. Zwischensumme: Maßhaltigkeit		**20 Punkte**							
Austragung und Umklappung der Konstruktionsteile	Gratsparren								
	Kehlsparren								
	Strahlenschifter								
	Sparren / Schifter								
3. Zwischensumme: Austragung und Umklapppung		**16 Punkte**							
Ausarbeitung der Verbindungen und Konstruktionsteile	Unterkonstruktion								
	Gratsparren								
	Kehlsparren								
	Strahlenschifter								
	Sparren / Schifter								
4. Zwischensumme: Verbindungen vor dem Richten		**20 Punkte**							
Gesamteindruck der Arbeitsprobe	Flucht: Dachebene								
	Flucht: Trauf- und Firstabschnitt								
	Fugenpassung Gratsparren								
	Fugenpassung Kehlsparren								
	Fugenpassung Strahlenschifter								
	Fugenpassung Sparren / Schifter								
	Fugenpassung Unterkonstruktion								
5. Zwischensumme: Gesamteindruck der Arbeitsprobe		**28 Punkte**							
6. Zwischensumme: Materialeinsatz		**4 Punkte**							
7. Zwischensumme: Handfertigkeit, Arbeitssicherheit		**8 Punkte**							
Gesamtpunktzahl		**100 Punkte**							

Anmerkungen:

4	Punkte = optimal (max. Punkte)
3	Punkte = brauchbar
2	Punkte = noch brauchbar
1-0	Punkte = unbrauchbar